VB2-SP1
Aksesuarlar – Öğretme Adaptörü Kaynak Somunu Sensörleri için

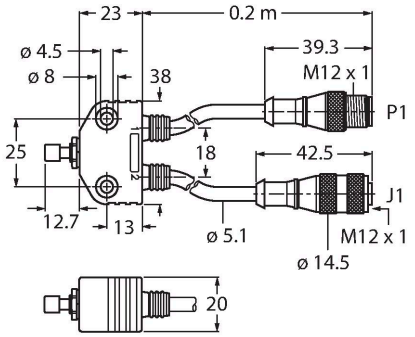

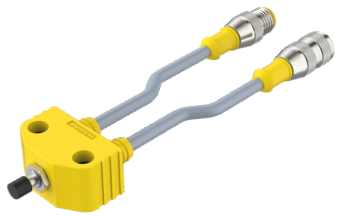

Teknik Veriler

Tip	VB2-SP1
Tanıt. no.	A3501-29
Genel veriler	
Çalışma gerilimi U_B	125 VDC
Çıkış işlevi	4 telli
Tasarım	Programlama adaptörü
Gövde malzemesi	Plastik
Elektriksel bağlantı	Konektörler, M12 × 1
Kablo tipi	Ø 5.1 mm, Gri, Lif9YY, PVC, 0.2 m
Çekirdek kesit alan	4 x 0.34 mm^2
IP Derecesi	IP40

Özellikler

- M12 Anschlusssteckverbinder

Kablo bağlantı şeması

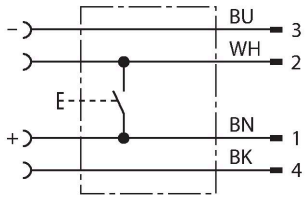

İşlevsel prensip

Öğretme adaptörü, sensör ile kablo arasına bağlanır. Basma düğmesine basıldığında, kondüktör 2 (WH) ve kondüktör 1 (BN) kısa devre yapar. Bağlı sensör, darbe sırası ve darbe süresine göre yapılandırılır.

VB2-SP1 | 22-02-2025 02-29 | Teknik değişiklik hakkı saklıdır