Sistem excom I/O
Gateway multiprotocol pentru Ethernet
GEN-3G

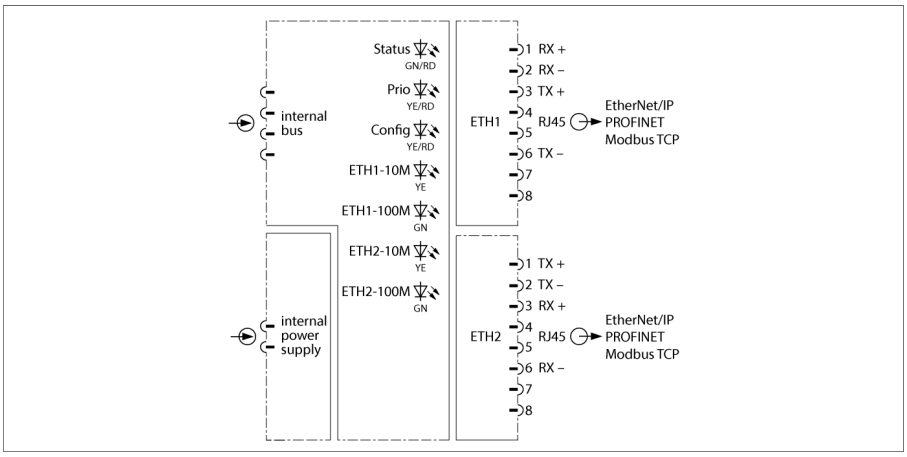

Gateway este folosit pentru conectarea sistemului excom la nivelul superior de Ethernet Fieldbus cu ajutorul protocoalelor Modbus TCP, Ethernet/IP™ şi PROFINET. Conectarea la Fieldbus se face printr-un conector tată RJ45 cu un cablu de calitate cel puţin CAT5e. O topologie de tip inel conformă cu DLR sau MRP se poate implementa cu ajutorul switch-ului integrat.

Gateway-ul suportă 10/100 Mbps, Full/Half Duplex; autonegociere şi autocrossing. Cu autocrossingul oprit, trebuie respectată atribuirea de mai sus.

Pentru configurarea sistemului, sunt disponibile un fişier GSD şi un fişier EDS ce conţin toate fişierele de configurare şi seturile de parametri. Când este conectat la sisteme gazdă adecvate, este posibilă modificarea configuraţiei sistemului în timpul operării.

Gateway-ul furnizează întreaga gamă de funcţii de diagnoză, inclusiv inclusiv diagnoze la nivel de port, în conformitate cu protocoalele Ethernet. În plus, sunt generate coduri de eroare specifice producătorului. Includ erorile de comunicaţie HART, erorile de alimentare, erorile de planificare precum şi informaţiile de pe simulatoare, comunicaţia internă, selectarea redundanţei, etc.

- Gateway pentru comunicaţie Ethernet fieldbus
- Conectarea staţiei excom la Ethernet fieldbus
- Acceptă protocol Ethernet pentru Modbus TCP, EtherNet/IP™ şi PROFINET
- Switch de date integrat 10/100 Mbps
- Doi conectori RJ45 pentru conectare fieldbus

• 2024-10-03T05:21:38+02:00

Tip	GEN-3G
Nr. ID	100004545
Tensiune de alimentare	Via rack module, alimentare centrală
Putere consumată	≤ 1.5 W
Pierdere de putere	≤ 1.5 W
Izolare galvanică	Izolarea galvanică completă

Tehnologie de conectare Ethernet	2 × RJ45 conectoare mamă
Detectare protocol	automat
Viteză de transmisie	10/100 Mbps, full/half duplex, autonegociere, autocrossing
Web server	PGM-DHCP, 192.168.1.254 (fallback)

Certificare Ex conform ceritificatului de conformitate	IECEx BVS 19.0060
Certificare Ex conform ceritificatului de conformitate	BVS 19 ATEX E 066
Marcare dispozitiv	Ⓔx II 3(2) G Ex ec ib [ib Gb] IIC T4 Gc

Afişează/controlează	
Pregătire pentru operare	1 x verde/roşu
Pregătit pentru redundanţă	1 x galben
Configurare	1 x galben/roşu
Detecţie rată de transmisie	2 × galben, 2 × verde

Ethernet/IP	
Adresare	conform specificaţiei EtherNet/IP
Inel nivel dispozitiv (DLR)	suportat
Conexiuni clasă 1 (CIP)	24
Assembly Instance pentru Intrări	107
Assembly Instance pentru Ieşiri	104
Assembly Instance pentru Configurare	106

PROFINET	
Adresare	DCP
Clasă de conformitate	B (RT)
Timp ciclu minim	1 ms
Diagnoză	conform tratării alarmelor PROFINET
Detecţie topologie	suportat
Adresare automată	suportat
Protocol de redundanţă a mediului de transmisie (MRP)	suportat

Modbus TCP	
Adresare	Static IP, BOOTP, DHCP
Funcţii cod suportate	FC1, FC2, FC3, FC4, FC5, FC6, FC15, FC16, FC23
Număr de conexiuni TCP	8
Număr date de intrare (PAE)	max. 1024 Registru
Adresa de start pentru regiştri de intrare	0 (0x0000 hex)
Număr date de ieşire (PAA)	max. 1024 Registru
Adresa de start pentru regiştri de ieşire	2048 (0x0800 hex)

Dimensiuni

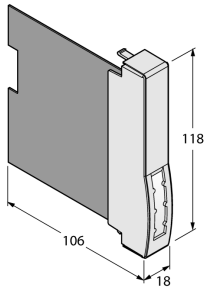

Materialul carcasei	Plastic
Mod de conectare	modul, conectat pe rack
Clasă de protecţie	IP20
Temperatura mediului	-40…+70 °C
Temperatura de depozitare	-40…+85 °C
Umiditate relativă	≤ 93 % la 40 °C conf. IEC 60068-2-78
Test vibra□ii	Conf. cu IEC 60068-2-6
Test la şocuri mecanice	Conf. cu IEC 60068-2-27
EMC	Conform EN 61326-1 Conform Namur NE21
MTTF	58 ani conform SN 29500 (Ed. 99) 40 °C
Dimensiuni	18 x 118 x 106mm

Certificări	ATEX cFMus cFM IECEx CCC INMETRO KOSHA EAC Ex UKCA CE

• 2024-10-03T05:21:38+02:00