System transmisji radiowej
Topologia gwiazdy
Węzeł ze zintegrowanym czujnikiem
DX80N2Q45F

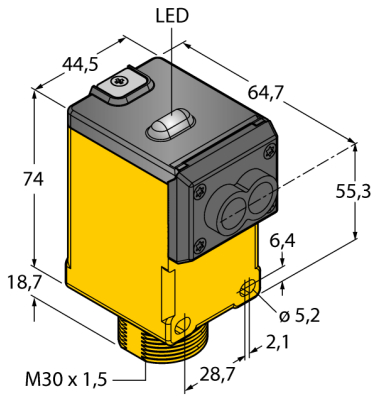

Typ	DX80N2Q45F
Nr kat.	3026114

Dane bezprzewodowe	
Type of radio	short-range
Installation	stationary
Topologia	Topologia gwiazdy
Funkcja	Czujnik fotoelektryczny do światłowodów ze szkła
Typ urządzenia	Czujnik bezprzewodowy
Frequency band	Pasmo ISM 2,4 GHz
Zakres częstotliwości	2,402…2,483 GHz
Number of radio channels	27
Channel width	2 MHz
Spread spectrum technology	FHSS (Frequency Hopping Spread Spectrum)
Single-Carrier Residence Time	7.8 ms
Typowy czas odpowiedzi	< 250 ms
Moc wyjściowa, ERP	18 dB/65 mW
Moc wyjściowa, EIRP	18 dB/65 mW

Dane we/wy	
Liczba kanałów	1
Typ wejścia	Cyfrowy (czujnik)

Dane elektryczne	
Praca z baterią	Tak
Napięcie robocze U_B	3.6…5.5 V DC
Prąd znamionowy DC I_e	≤ 0.1 mA
Wskaźnik wzmocnienia	LED, czerwony
Wskaźnik napięcia zasilania	LED, zielony

- Klasa ochrony IP67
- Mechaniczny gwint wkręcany M30 × 1,5
- Zintegrowany czujnik światłowodowy, czerwone światło, ogniskowa zależna od światłowodu
- Pasmo częstotliwości 2.4 GHZ
- Rozpraszanie widma FHSS
- TDMA — wielodostęp z podziałem czasowym
- Napięcie robocze: 3,6…5,5 V DC
- Pobór prądu: ≤ 100 µA
- Zasilanie — 2 × bateria typu AA, litowo-jonowa, 3,6 V, w zestawie z urządzeniem
- FCC-ID UE300DX80-2400 — Urządzenie jest zgodne z wymogami FCC, par.15 akapit 15. C, 15.247 ETSI/EN: Zgodność z normą EN 300 328: V1.7.1 (2006-05)IC: 7044A-DX8024
- Ochrona przed promieniowaniem 10 V/m dla 80-2700 MHz zgodnie z EN 61000-6-2

Zasada działania

Czujniki Q45 i gateway DX80 pracują w topologii gwiazdy. Dzięki zintegrowanej baterii czujniki te są pierwszym na świecie całkowicie niezależnym i bezprzewodowym rozwiązaniem. Nie potrzebne jest żadne dodatkowe okablowanie. Dostępne są różne typy. Zależnie od trybu pracy bateria może wytrzymać do kilku lat. Czujniki Q45 mogą być integrowane z istniejącą siecią DX80

Edition • 2025-02-27T17:02:25+01:00

Dane mechaniczne	
Wykonanie	Prostopadłościenny, Q45
Materiał obudowy	Tworzywo sztuczne, PBT, Kat6$_A$Żółte
Podłączenie anteny	Wewnętrzny (pętla)
Temperatura pracy	-40…+70 °C
Storage temperature	-40…+70°C
Wilgotność względna	0…90%
Stopień ochrony	IP67

Testy/aprobaty	
MTTF	67 rok/lata zgodnie z SN 29500 (Ed. 99) 40 °C
Certyfikaty	CE, cURus, CSA

Akcesoria montażowe

Typ	Nr kat.		Rysunek wymiarowy
BWA-BATT-006	3017987	Bateria jonowo-litowa, 3,6 V DC, 2400 mAh, AA, GGV UN3090/CL9	

Edition • 2025-02-27T17:02:25+01:00