BCE10-P30SR-VN6X2
Capacitieve sensor – met potentiometer

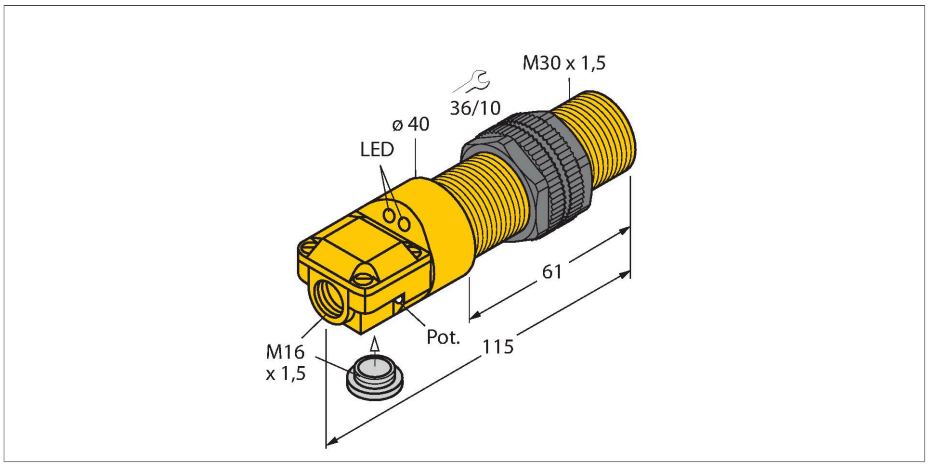

Kenmerken

- Schroefdraad, M30 × 1,5
- Kunststof, ABS
- Nauwkeurige instelling d.m.v. potentiometer
- DC 4-draads, 10…30 V DC
- Wisselcontact, PNP-uitgang
- Aansluitklemmenruimte

Aansluitschema

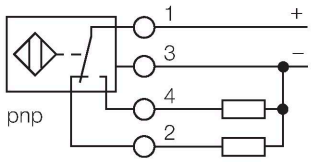

Functieprincipe

Capacitieve naderingsschakelaars kunnen zowel metalen (elektrisch geleidende) als niet-metalen (niet elektrisch geleidende) voorwerpen contactloos en slijtagevrij detecteren.

Technische gegevens

Type	BCE10-P30SR-VN6X2
Identnr.	100026665
Nominale schakelafstand (bondig)	10 mm
Nominale schakelafstand (niet-bondig)	15 mm
Veilige schakelafstand	≤ (0,72 × Sn) mm
Hysteresis	1…20 %
Herhalingsnauwkeurigheid	≤ 5 % van eindwaarde
Omgevingstemperatuur	-10…+60 °C
Elektrische gegevens	
Bedrijfsspanning U_B	30 VDC
Ripple U_{ss}	≤ 10 % U_{Bmax}
DC nominale bedrijfsstroom I_e	≤ 100 mA
Eigen stroomopname	≤ 15 mA
Reststroom	≤ 0.1 mA
Schakelfrequentie	0.05 kHz
Oscillatiefrequentie	Conform EN 60947-5-2, 8.2.6.2 tabel 9: 0,1…2,0 MHz
Isolatietestspanning	0.5 kV
Uitgangsfunctie	Vierdraads, Wisselcontact, NPN
Kortsluitbeveiliging	Ja/Pulserend
Spanningsverlies bij I_e	≤ 1.8 V
Beveiliging tegen kabelbreuk/omgekeerde polariteit	Ja/Volledig
Tests/certificaten	
Certificaten	UL
Goedkeuringsnummer UL	E210608

Technische gegevens

Mechanische gegevens	
Bouwvorm	schroefdraad, M30 x 1.5
Afmetingen	115 mm
Materiaal behuizing	Kunststof, ABS
Materiaal actief vlak	ABS, Geel
Toelaatbare druk op frontkap	≤ 3 bar
Max. aandraaimoment behuizingsmoer	5 Nm
Elektrische aansluiting	Klemmenruimte
Vibratiebestendigheid	55 Hz (1 mm)
Schokbestendigheid	30 g (11 ms)
Beschermingsgraad	IP65
MTTF	1080 Jaren volgens SN 29500 (Ed. 99) 40 °C
Schakeltoestandsindicatie	2 x LED, Geel

Montagehandleiding

Producteigenschappen

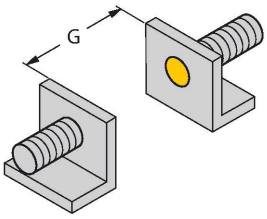

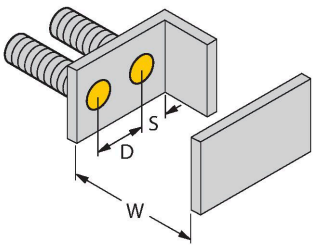

Afstand D	60 mm
Afstand W	30 mm
Afstand S	45 mm
Afstand G	60 mm
Diameter van het actief vlak B	Ø 30 mm

De opgegeven minimumafstanden werden gecontroleerd bij een standaard schakelafstand.
Bij een wijziging van de gevoeligheid van de sensor met een potentiometer zijn de gegevens op de technische fiche niet meer geldig.

Toebehoren

MAP-M30 6950013

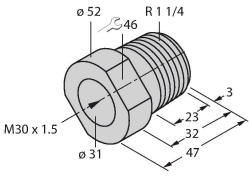

montage-adapter; materiaal: polypropyleen; sensorvervanging mogelijk bij gevulde reservoirs (adapter blijft in het reservoir tijdens vervanging)

BST-30B 6947216

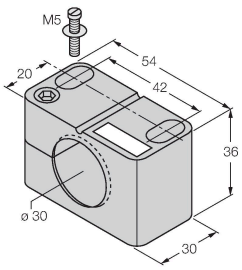

Bevestigingsklem voor sensoren met schroefdraad, met vaste aanslag; materiaal: PA6

BCE10-P30SR-VN6X2| 22-02-2025 05-49 | Technische wijzigingen voorbehouden