Accessoires
bride de montage
Pour capteurs de positionnement linéaire LI-Q25L (2 pièces) M2-Q25L

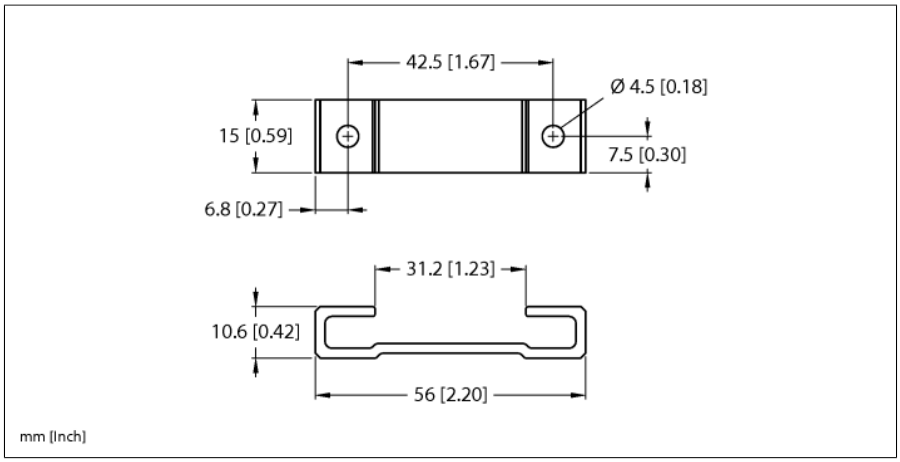

Type	M2-Q25L.
N° d'identification	6901046

Dimensions	56 x 15.2 x 10 mm

- Socle de montage pour détecteurs de positionnement linéaire Q25L
- aluminium anodisé
- unité d'emballage: 2 pièces
- couple de serrage recommandé: 3 Nm

édition • 2025-02-28T09:09:41+01:00