# PSGS4M-RJ45S-4422-2M
# Cable para Ethernet industrial – Cable de conexión

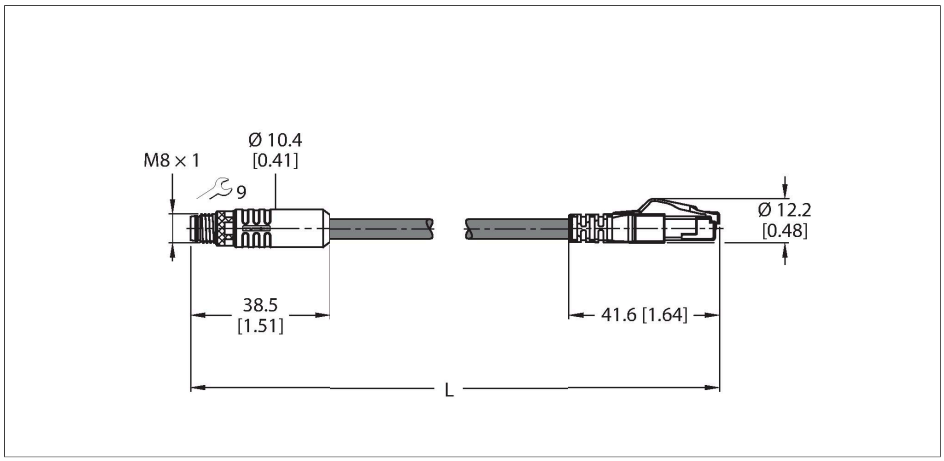

| | |
|---|---|
| Tipo | PSGS4M-RJ45S-4422-2M |
| N.º de ID | 6635247 |
| **Conector A** | Conectores, M8 × 1, Recto |
| Número de polos | 4 |
| Contactos | Metal,CuZn,Dorado |
| Soporte del contacto | PA, UL 94, Negro |
| Empuñadura | Plástico, TPU, UL 94, Negro |
| Tuerca y tornillo de unión | Cinc, GD-Zn, Niquelado |
| Par de apriete | 0.4 … 0.6 Nm<br>(Tener en cuenta el par de tensión máximo de la pieza opuesta) |
| Vida útil de funcionamiento mecánico | > 100 Ciclos de acoplamiento |
| Grado de suciedad | 3/2 |
| Grado de protección | IP67, Solo en el estado atornillado |
| **Conector B** | Conectores, RJ45, Recto |
| Número de polos | 4 |
| Contactos | Metal,CuSn,Dorado |
| Soporte del contacto | Plástico, PC, Negro |
| Empuñadura | Plástico, TPU, Negro |
| Vida útil de funcionamiento mecánico | > 1000 Ciclos de acoplamiento |
| Grado de protección | IP20 |
| **Cable** | |
| Protocolo de red | Ethernet |
| Diámetro del cable: | Ø 6.5 mm ±0.20 |
| Longitud del cable | 2 m |
| Funda del cable | PUR, Verde |
| Blindado | Lámina de aluminio, alambre de cobre estañado |
| Aislamiento del conductor | TPE-O |
| Sección transversal de núcleo | 4 x 0.32 mm² |

## Características

- Cable Ethernet: 4 polos, AWG 22
- CAT 5E
- Material del revestimiento: PUR
- Color del revestimiento: verde
- Blindaje: lámina de aluminio superpuesta, alambre de cobre estañado
- Diámetro del revestimiento: 6,5 mm
- Adecuado para el uso de cadenas de arrastre
- Resistente al aceite conforme a IEC 60811-2-1 y UL13
- Sin halógenos conforme a IEC 60754
- Pirorretardante en conformidad con IEC 60332-1-2 y UL FT2, UN/ECE R118
- De conformidad con RoHS
- De conformidad con PNO
- UL
- Conector macho RJ45
- Conector macho M8, recto
- Longitud del cable: 2,0 m

## Sección transversal del cable

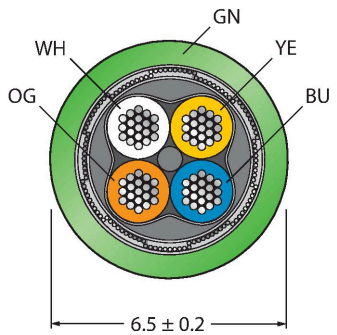


PSGS4M-RJ45S-4422-2M

| | |
|---|---|
| Hilo trenzado, arreglo | 7 x 0.25 mm |
| Colores del conductor | WH, YE, BU, OG |
| **Propiedades eléctricas a +20 °C** | |
| Voltaje nominal | 42 V |
| Tensión de prueba: | 2000 V |
| Corriente | 1.5 A |
| Resistencia DC (loop) | 120 Ω/km |
| nom. Impedancia | 100 Ω (1MHZ) |
| nom. Capacidad | 50 pF/m |
| **Propiedades químicas y mecánicas** | |
| Radio de flexión (instalación fija) | ≥ 5 x Ø |
| Radio de flexión (uso flexible) | ≥ 15 x Ø |
| Ciclos de flexión | ≥ 5 mill. |
| Esfuerzos de torsión | ± 180 °/m |
| Ciclos de torsión | máx. 100,000 |
| Temperatura ambiente (fijo) | -40…+80 °C |
| Temperatura ambiente (movido) | -30…+80 °C |
| **Otras propiedades** | |
| Apto para el uso de cadenas de arrastre | Sí |
| Sin halógenos | Sí |
| Sin PVC | Sí |
| Resistente a los rayos UV | Sí |
| Resistencia al aceite | Sí |
| Piroretardante | Sí |
| Aprobaciones | UL Listed |

## Asignación de contactos

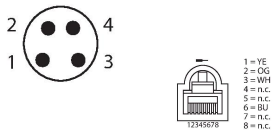


## diagrama de conexiones

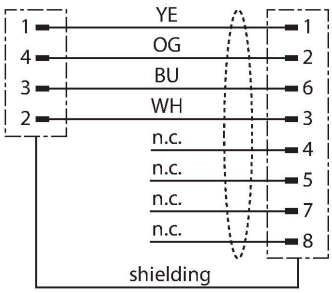


PSGS4M-RJ45S-4422-2M