TSS-3S-A-2/TXL
超强密封型接插件 – 连接线

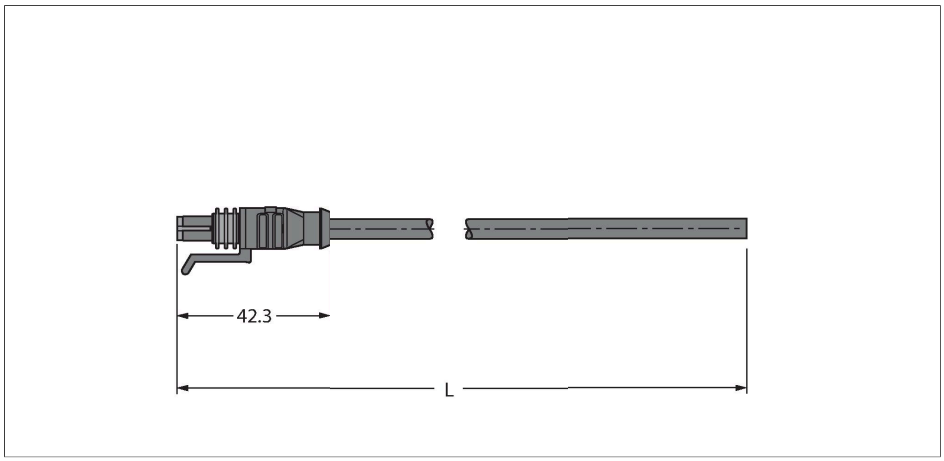

特点

- 3针直式母头超强密封型连接器
- 护套材质：TPE-U (PUR)
- 护套颜色：黑色，类似于RAL 7021
- 适用于拖链
- 具有阻燃性
- 不含卤素（DIN VDE 0472第815部分）
- 符合“限用有害物质指令”(RoHS)
- 防护等级：IP67和IP69K
- 电缆长度：2.0 m

触点分配

电路图

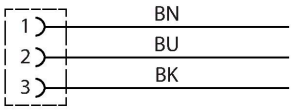

技术数据

型号	TSS-3S-A-2/TXL
货号	6936796
接插件A	孔头, Superseal, 直式
针脚数量	3
触点	青铜，CuSn，镀锡
触点夹紧	塑料, PA 6.6 GF, 红
拧接把手	塑料, TPU, UL 94, 黑色
Seal	塑料, 硅有机树脂
机械寿命	> 100 插接次数
保护类型	IP67, IP69K, (插入)
电缆	
线缆直径	Ø 5.3 mm ±0.20
线缆长度	2 m
线缆护套	PUR, 黑色
导线绝缘性	PP
线芯横截面	3 x 0.75 mm²
绞合线，布置	42 x 0.15 mm
线圈颜色	BN, BU, BK
电气性能@20°C	
额定工作电压	24 V
电流	8 A
机械和化学性能	
弯曲半径（固定式安装）	≥ 5 xØ
弯曲半径（柔性）	≥ 10 xØ
弯曲半径	≥ 4 百万
容许加速度	最高 10 m/s²
容许遍历速度	3.33 m/s

TSS-3S-A-2/TXL | 25-02-2025 04-58 | 保留技术性修改

技术数据

环境温度（固定）	-40…+80 °C
环境温度（移动）	-25…+80 °C